TスロットHP付きプロファイル用ホルダシステム

スプリングプランジャー用ホルダ HP-FST

M18x1.5およびM20x1.5からのプランジャマウント

UNIVERSAL

スプリングプランジャー用ホルダ HP-FST

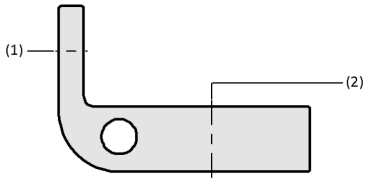

システムデザイン スプリングプランジャー用ホルダ HP-FST

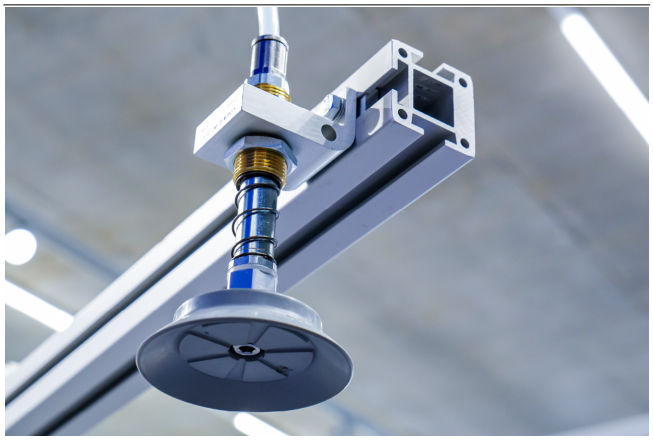

業界特有のアプリケーションへの適合性

アプリケーション

- 真空自動化における動的プロセス用の柔軟な調整可能な軽量ホルダー
- シュマルツのバキュームコンポーネントで軽量グリッパースパイダーをセットアップするためのホルダーです。

デザイン

- Tスロット付きプロファイルへの接続 (1)
- スプリングプランジャー用接続部 （2）

製品特徴

- 軽量アルミニウム設計により、グリッパーの重量と荷重制限を最小限に抑えます。
- 高い動荷重に対応する安定した構造で、高速な走行が可能です。
- スライディングブロックによる柔軟な接続により、標準的な溝付きプロファイルで多用途に使用できます。

© J. Schmalz GmbH / 技術的な変更がある場合がございます / 上で生成された 20.12.2023

シュマルツに連絡してください。 Schmalz K.K / 〒224-0027 横浜市都筑区大棚町3001-7/ +81 45 565-5150 / schmalz@schmalz.co.jp

スプリングプランジャー用ホルダ HP-FST

M18x1.5およびM20x1.5からのプランジャマウント

発注コード スプリングプランジャー用ホルダ HP-FST

HP-FST	–	2M6	–	35	–	M18x1.5
1		2		3		4

1 – 製品仕様

タイプ	種類
HP-FST	スプリングプランジャー用ホルダー

2 – Tスロット接続

タイプ	種類
2M6	M6ネジ x 2箇所

3 – ホルダー幅

タイプ	サイズ
35	35 mm

4 – スプリングプランジャー接続口

タイプ	サイズ
M18x1.5	M18x1.5メネジ
M20x1.5	M20x1.5メネジ

スプリングプランジャー用ホルダHP-FSTは、すぐに接続可能な製品として提供されます。

付属品：取付セット

発注データ スプリングプランジャー用ホルダ HP-FST

型式	製品コード
HP-FST 2M6 35 M18x1.5	10.07.06.00722
HP-FST 2M6 35 M20x1.5	10.07.06.00723

発注データ アクセサリ スプリングプランジャー用ホルダ HP-FST

アクセサリ		製品コード
SET HP-SG 2xM6 T	組立セット	10.07.06.00739

シュマルツに連絡してください。 Schmalz K.K / 〒224-0027 横浜市都筑区大棚町3001-7/ +81 45 565-5150 / schmalz@schmalz.co.jp

スプリングプランジャー用ホルダ HP-FST

M18x1.5およびM20x1.5からのプランジャマウント

デザインデータ スプリングプランジャー用ホルダ HP-FST

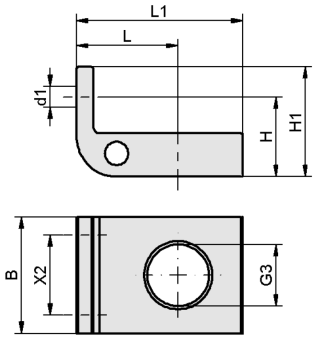

HP-FST

シュマルツに連絡してください。 Schmalz K.K / 〒224-0027 横浜市都筑区大棚町3001-7/ +81 45 565-5150 / schmalz@schmalz.co.jp

スプリングプランジャー用ホルダ HP-FST

M18x1.5およびM20x1.5からのプランジャマウント

デザインデータ スプリングプランジャー用ホルダ HP-FST

型式	B [mm]	d1 [mm]	G3	H [mm]	H1 [mm]	L [mm]	L1 [mm]	X2 [mm]
HP-FST 2M6 35 M18x1.5	35	6.4	M18x1.5-M	24	33	30.5	50	24
HP-FST 2M6 35 M20x1.5	35	6.4	M20x1.5-F	24	33	30.5	50	24

シュマルツに連絡してください。 Schmalz K.K / 〒224-0027 横浜市都筑区大棚町3001-7/ +81 45 565-5150 / schmalz@schmalz.co.jp